Piekarnik • INSTRUKCJA OBSŁUGI **PL**

eta

ZADOWOLONY

PL – PIEKARNIK

I. INFORMACJE DOTYCZĄCE BEZPIECZEŃSTWA 4
II. OPIS PRODUKTU 10
III. UŻYCIE 11
IV. CZYSZCZENIE I KONSERWACJA PIEKARNIKA 15
V. ROZWIĄZYWANIE PROBLEMÓW 18
VI. INSTALACE 18
VII. DANE TECHNICZNE 19
VIII. OPIEKA NAD KLIENTEM I SERWIS 19

PL – Piekarnik

eta 178590000, 178690000

Drogi kliencie, dziękujemy za zakup naszego produktu. Prosimy o dokładne zapoznanie się z instrukcją obsługi przed uruchomieniem urządzenia i zachowanie jej wraz i paragonem. Zdjęcia w instrukcji służą wyłącznie celom ilustracyjnym, w rzeczywistości produkt może różnić się szczegółami.

I. INFORMACJE DOTYCZĄCE BEZPIECZEŃSTWA

- Podczas gotowania w komorze piekarnika lub na szybie drzwiczek może skraplać się wilgoć. Jest to normalne zjawisko. Aby zmniejszyć ten efekt, należy odczekać 10-15 minut po włączeniu przed włożeniem jedzenia do piekarnika. W każdym przypadku kondensacja zniknie, gdy piekarnik osiągnie temperaturę pieczenia.
- Piecz warzywa w pojemniku z pokrywką zamiast w otwartym naczyniu do pieczenia.
- Nie zostawiaj upieczonych jedzenia w piekarniku na dłużej niż 15-20 minut.

OSTRZEŻENIE:
urządzenie i dostępne części nagrzewają się do wysokich temperatur podczas użytkowania. Należy uważać, aby nie dotknąć gorących części. Dzieci należy trzymać w bezpiecznej odległości.

OSTRZEŻENIE:
przed wymianą żarówki należy upewnić się, że urządzenie jest odłączone od sieci elektrycznej, aby uniknąć porażenia prądę.

OSTRZEŻENIE:
aby uniknąć niebezpieczeństwa spowodowanego przypadkowym zresetowaniem przerywacza termicznego, urządzenie nie może być zasilane przez zewnętrzne urządzenie przełączające, takie jak zegar, ani podłączone do obwodu, który jest regularnie włączany i wyłączany.

- Dzieci w wieku poniżej 8 lat muszą znajdować się w bezpiecznej odległości od urządzenia, chyba że są nadzorowane przez cały czas.
- Dzieci nie mogą bawić się urządzeniem.
- Urządzenie może być używane przez osoby w wieku 8 lat i starsze oraz osoby o ograniczonych zdolnościach fizycznych, sensorycznych lub umysłowych, bez doświadczenia lub

wiedzy na temat produktu, wyłącznie pod nadzorem lub po poinstruowaniu ich w zakresie bezpiecznej obsługi urządzenia i ze świadomością możliwych zagrożeń.

- Czyszczenie i konserwacja nie mogą być wykonywane przez dzieci bez nadzoru.
- Do czyszczenia szyby drzwiczek piekarnika nie wolno używać szorstkich lub ściernych produktów ani ostrych metalowych skrobaków, ponieważ mogą one zarysować powierzchnię i spowodować pęknięcie szyby.
- Przed przystąpieniem do jakichkolwiek prac lub konserwacji należy odłączyć urządzenie od zasilania.
- Przed wyjęciem wyjmowanych części piekarnik musi być wyłączony, a jego temperatura musi być zbliżona do temperatury otoczenia. Po wyczyszczeniu zmontować ponownie zgodnie z instrukcją.
- Należy używać wyłącznie sondy do mięsa zalecanej dla tego piekarnika.
- Do czyszczenia urządzenia nie należy używać myjki parowej ani strumienia pod wysokim ciśnieniem.
- Podłącz wtyczkę do przewodu zasilającego, który jest w stanie wytrzymać napięcie, natężenie i obciążenie podane na etykiecie i który ma styk uziemiający. Gniazdo musi być odpowiednie dla obciążenia wskazanego na etykiecie i mieć podłączony i działający styk uziemienia. Przewód uziemiający powinien być koloru żółto-zielonego. Czynność ta powinna zostać wykonana przez odpowiednio wykwalifikowanego elektryka.
- W przypadku niezgodności między gniazdem a wtyczką urządzenia należy poprosić wykwalifikowanego elektryka o wymianę gniazda na inny odpowiedni typ. Wtyczka i gniazdo muszą być zgodne z obowiązującymi normami kraju instalacji. Podłączenie do źródła zasilania można również wykonać poprzez umieszczenie przełącznika wielobiegunowego z izolowanymi stykami między urządzeniem a źródłem zasilania, które może obsłużyć maksymalne podłączone obciążenie i które jest zgodne z obowiązującymi przepisami, zgodnie z wymaganiami dla kategorii przepięcia III.
- Żółto-zielony przewód uziemiający nie może być przerwany przez przełącznik. Gniazdo lub przełącznik wielobiegunowy używany do podłączenia musi być łatwo dostępny po zainstalowaniu urządzenia.
- Odłączenie może być zapewnione przez łatwo dostępną wtyczkę lub wyłącznik, gdy urządzenie jest podłączone na stałe zgodnie

z zasadami okablowania.

- Jeśli kabel zasilający jest uszkodzony, należy go wymienić na kabel H05V2V2-F dostępny u producenta. Skontaktuj się z działem obsługi klienta.
- Czynność ta musi zostać wykonana przez odpowiednio wykwalifikowanego elektryka. Przewód uziemiający (żółto-zielony) musi być o co najmniej 10 mm dłuższy niż pozostałe przewody. W przypadku jakichkolwiek napraw należy kontaktować się wyłącznie z autoryzowanym serwisem i wymagać użycia oryginalnych części zamiennych.
- Niezastosowanie się do powyższych instrukcji może zagrozić bezpieczeństwu użytkownika i unieważnić gwarancję na urządzenie.
- Przed czyszczeniem należy usunąć wszelkie pozostałości rozlanego materiału.
- Długotrwała awaria zasilania podczas fazy gotowania może spowodować nieprawidłowe działanie wyświetlacza. W takim przypadku należy skontaktować się z serwisem.
- Aby uniknąć przegrzania, urządzenia nie wolno instalować za drzwiami.
- Po umieszczeniu rusztu w środku należy upewnić się, że ogranicznik jest skierowany do góry i do tyłu we wnęce. Ruszt musi być całkowicie wsunięty.

UWAGA:
Nie wykładać ścianek piekarnika folią aluminiową ani żadnymi kupionymi w sklepie jednorazowymi zabezpieczeniami. Folia aluminiowa lub jakakolwiek inna ochrona w bezpośrednim kontakcie z rozgrzaną emalią stwarza ryzyko stopienia i uszkodzenia emalii we wnętrzu urządzenia.

UWAGA: Nie usuwać uszczelki drzwi piekarnika.

UWAGA:
Nie dolewać wody na dno wnętrza piekarnika podczas gotowania lub gdy piekarnik jest gorący. Istnieje ryzyko poparzenia parą wodną.

- Do pracy urządzenia przy częstotliwościach znamionowych nie są wymagane żadne dodatkowe operacje/ustawienia.

Instrukcje ogólne

- Dziękujemy za wybranie jednego z naszych produktów. Aby uzyskać najlepsze wyniki

pieczenia, należy uważnie przeczytać niniejszą instrukcję i zachować ją na przyszłość. Przed zainstalowaniem piekarnika należy zanotować numer seryjny, aby w razie konieczności naprawy móc przekazać go personelowi obsługi klienta. Po wyjęciu piekarnika z opakowania należy sprawdzić, czy nie został on uszkodzony podczas transportu. W razie wątpliwości nie używaj piekarnika i zasięgnij porady wykwalifikowanego technika. Wszystkie materiały opakowaniowe (plastikowe torby, styropian, gwoździe) należy przechowywać w miejscu niedostępnym dla dzieci. Po pierwszym włączeniu piekarnika może pojawić się silnie pachnący dym spowodowany pierwszym rozgrzaniem kleju na płytach izolacyjnych w piekarniku. Jest to całkowicie normalne i jeśli tak się stanie, przed włożeniem potrawy do piekarnika należy poczekać, aż dym zniknie. Producent nie ponosi odpowiedzialności w przypadku nieprzestrzegania instrukcji zawartych w niniejszym dokumencie.

NOTATKA:
funkcje, cechy i akcesoria piekarnika wymienione w niniejszej instrukcji mogą się różnić w zależności od zakupionego modelu.

Instrukcje bezpieczeństwa

Piekarnika należy używać wyłącznie zgodnie z jego przeznaczeniem, czyli do pieczenia żywności. Każde inne zastosowanie, na przykład jako źródło ciepła, jest uważane za niewłaściwe i niebezpieczne.
Producent nie ponosi odpowiedzialności za jakiekolwiek szkody spowodowane niewłaściwym lub nieodpowiednim użytkowaniem. Korzystanie z jakiegokolwiek urządzenia elektrycznego wymaga przestrzegania pewnych podstawowych zasad:

- Nie wolno odłączać przewodu zasilającego od gniazdka, ciągnąc za niego;
- Nie dotykać urządzenia mokrymi lub wilgotnymi dłońmi lub stopami;
- Używanie adapterów, rozgałęźników i przedłużaczy jest surowo zabronione;
- W przypadku awarii i/lub nieprawidłowego działania należy wyłączyć urządzenie, nie manipulować przy nim i skontaktować się z autoryzowanym centrum serwisowym.

Bezpieczeństwo elektryczne

- **UPEWNIĆ SIĘ, ŻE OKABLOWANIE ELEKTRYCZNE ZOSTAŁO WYKONANE PRZEZ WYKWALIFIKOWANEGO ELEKTRYKA ZGODNIE Z OBOWIĄZUJĄCYMI LOKALNIE NORMAMI.**
- Należy poprosić o certyfikat profesjonalnego podłączenia urządzenia. W przypadku, gdy urządzenie nie zostanie podłączone przez osobę wskazaną powyżej, nie będą uwzględniane żadne późniejsze roszczenia, które mogły zostać spowodowane przez nieprofesjonalne podłączenie urządzenia.
- Zasilanie, do którego podłączony jest piekarnik, musi być zgodne z przepisami prawa obowiązującymi w kraju instalacji.
- Producent nie ponosi odpowiedzialności za jakiekolwiek szkody spowodowane nieprzestrzeganiem tych instrukcji.
- Piekarnik musi być podłączony do sieci elektrycznej za pomocą gniazda z uziemieniem lub wielobiegunowego odłącznika, w zależności od przepisów obowiązujących w kraju instalacji. Zasilanie elektryczne musi być zabezpieczone odpowiednimi wyłącznikami, a użyte kable muszą zapewniać prawidłowe zasilanie piekarnika.

PODŁĄCZENIA

Piekarnik jest dostarczany z przewodem zasilającym, który należy podłączać wyłącznie do

źródła zasilania o napięciu 220-240 VAC 50 Hz między przewodami fazowym i neutralnym. Ważne jest, aby przed podłączeniem piekarnika do sieci elektrycznej sprawdzić następujące elementy:

- Napięcie zasilania;
- Wartość znamionową wyłącznika obwodu.

• Przewód uziemiający podłączony do zacisku uziemienia piekarnika musi być podłączony do zacisku uziemienia zasilacza.

UWAGA

Przed podłączeniem piekarnika do sieci elektrycznej należy poprosić wykwalifikowanego elektryka o sprawdzenie ciągłości zacisku uziemienia zasilania elektrycznego. Producent nie ponosi odpowiedzialności za wypadki lub inne problemy spowodowane niepodłączeniem piekarnika do zacisku uziemienia lub uziemienia, które ma wadliwą ciągłość.

NOTATKA

Ponieważ piekarnik może wymagać konserwacji, zaleca się posiadanie dodatkowego gniazdka elektrycznego, do którego można podłączyć piekarnik po usunięciu go z miejsca, w którym jest zainstalowany. Przewód zasilający może być wymieniany wyłącznie przez serwisanta lub równie wykwalifikowanego technika.

Zalecenia

• Minimalne czyszczenie po każdym użyciu pomaga utrzymać piekarnik w doskonałej czystości.
• Nie wykładać ścianek piekarnika folią aluminiową ani jednorazowymi zabezpieczeniami dostępnymi w specjalistycznych sklepach. Bezpośredni kontakt z gorącą emalią grozi stopieniem i uszkodzeniem emalii wewnętrznej.
• Aby uniknąć nadmiernego zanieczyszczenia piekarnika i związanego z tym silnego zapachu dymu, zalecamy nieużywanie piekarnika w bardzo wysokich temperaturach. Lepiej jest wydłużyć czas pieczenia i nieznacznie obniżyć temperaturę.
• Oprócz akcesoriów dostarczonych wraz z piekarnikiem zalecamy używanie wyłącznie naczyń i blach do pieczenia odpornych na bardzo wysokie temperatury.

Instalacja

Producenci nie są zobowiązani do przeprowadzenia instalacji. Jeśli pomoc producenta jest wymagana w celu naprawienia szkód spowodowanych niewłaściwą instalacją, taka pomoc nie jest objęta gwarancją. Należy przestrzegać instrukcji montażu przeznaczonych dla przeszkolonego personelu. Nieprawidłowa instalacja może spowodować szkody lub obrażenia osób, zwierząt lub mienia. Producent nie ponosi odpowiedzialności za takie szkody lub obrażenia. Piekarnik można umieścić na wysokości kolumny lub poniżej blatu roboczego. Przed zamocowaniem należy zapewnić dobrą wentylację w komorze piekarnika, aby umożliwić prawidłową cyrkulację świeżego powietrza potrzebnego do chłodzenia i ochrony części wewnętrznych.

Ochrona środowiska, utylizacja urządzeń

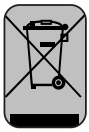

To urządzenie jest oznakowane zgodnie z europejską dyrektywą 2012/19/UE w sprawie zużytego sprzętu elektrycznego i elektronicznego (WEEE). WEEE zawiera zarówno zanieczyszczenia (które mogą mieć negatywny wpływ na środowisko), jak i istotne elementy (które mogą być ponownie wykorzystane). Ważne jest, aby WEEE został poddany specjalnej obróbce w celu właściwego usunięcia i utylizacji zanieczyszczeń oraz odzyskania wszystkich materiałów. Osoby fizyczne mogą odegrać ważną rolę w ochronie środowiska przed WEEE; należy przestrzegać kilku podstawowych zasad:

- Zużytego sprzętu elektrycznego i elektronicznego nie wolno traktować jak odpadów domowych
- WEEE należy oddawać do specjalnych punktów zbiórki zarządzanych przez władze lokalne lub zarejestrowaną firmę

W wielu krajach możliwy jest odbiór dużych odpadów WEEE w siedzibie klienta. Przy zakupie nowego urządzenia można oddać stare urządzenie sprzedawcy detalicznemu, który musi bezpłatnie przyjąć jedno stare urządzenie za jedno sprzedane nowe urządzenie, o ile jest to równoważny typ z tymi samymi funkcjami, co zakupione nowe urządzenie.

Zrównoważony rozwój i przyjazność dla środowiska

O ile to możliwe, unikaj wstępnego nagrzewania piekarnika i zawsze staraj się go napełniać. Należy jak najrzadziej otwierać drzwiczki piekarnika, ponieważ za każdym razem, gdy je otwierasz, ciepło ucieka z komory. Aby uzyskać znaczne oszczędności energii, wyłącz piekarnik na 5 do 10 minut przed planowanym końcem czasu pieczenia i wykorzystaj ciepło resztkowe, które piekarnik nadal generuje. Uszczelki należy utrzymywać w czystości i dobrym stanie, aby zapobiec ucieczce ciepła z piekarnika. Jeśli posiadasz taryfę godzinową, program "opóźnionego pieczenia" ułatwia oszczędzanie energii poprzez przesunięcie czasu pieczenia na niższy poziom.

Deklaracja zgodności

Umieszczając znak CE na tym produkcie, potwierdzamy zgodność ze wszystkimi odpowiednimi europejskimi wymogami dotyczącymi bezpieczeństwa, zdrowia i ochrony środowiska określonymi w przepisach mających zastosowanie do tego produktu.

II. OPIS PRODUKTU

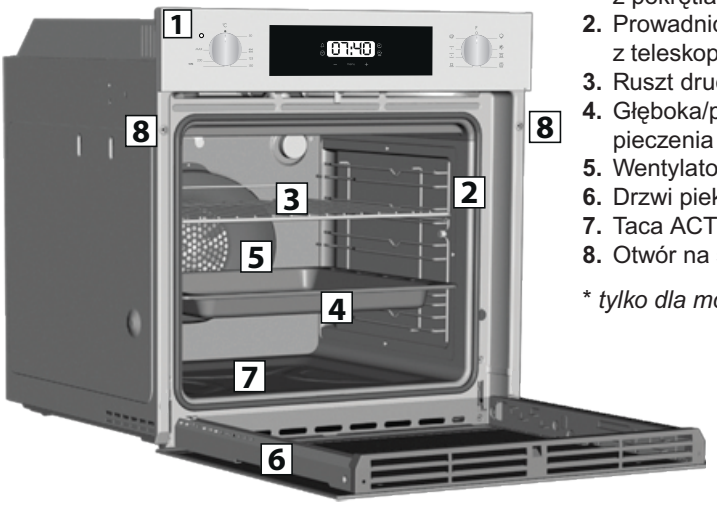

1. Panel sterowania z pokrętłami blokującymi*
2. Prowadnice drutu z teleskopowymi przedłużeniami*
3. Ruszt druciany
4. Głęboka/płytka blacha do pieczenia
5. Wentylator (za pokrywą blachy)
6. Drzwi piekarnika
7. Taca ACTIVAPOR
8. Otwór na śruby mocujące

** tylko dla modelu ETA178690000*

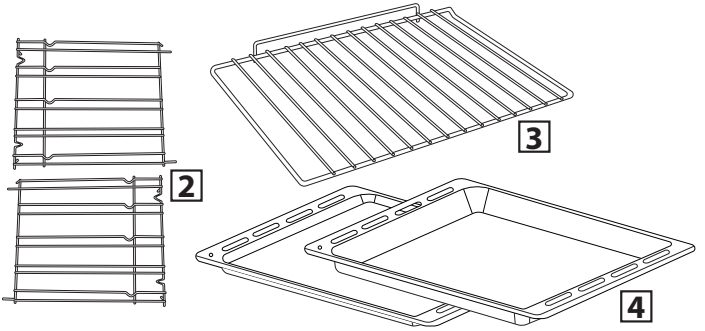

Opis panelu sterowania

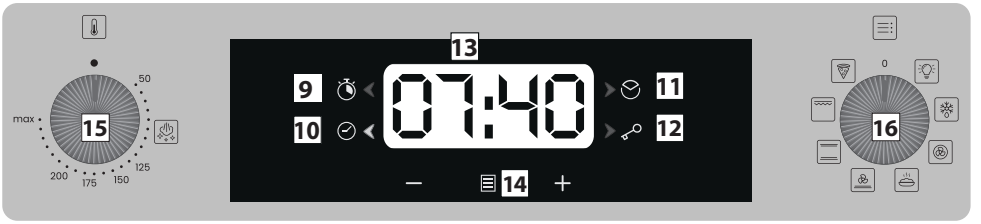

9. Kontrolka minutnika
10. Kontrolka czas pieczenia
11. Kontrolka koniec pieczenia
12. Kontrolka zamek dla dzieci
13. Wyświetlacz temperatury lub zegara
14. Menu
15. Kontroler temperatury
16. Kontroler funkcji

III. UŻYCIE

Przed pierwszym użyciem

- Przed pierwszym użyciem należy usunąć wszystkie materiały opakowaniowe.
- Czyszczenie piekarnika. Przetrzyj zewnętrzne powierzchnie wilgotną, miękką ściereczką. Umyj wszystkie akcesoria i wytrzyj wnętrze piekarnika roztworem gorącej wody i detergentu.
- Ustawić pusty piekarnik na maksymalną temperaturę i pozostawić włączony przez około 1 godzinę. Podczas tej operacji należy dokładnie przewietrzyć urządzenie. Pozwoli to usunąć wszelkie zapachy nowości.

Pierwsze włączenie

- Pierwszą niezbędną czynnością po podłączeniu lub przerwie w zasilaniu (gdy wyświetlacz miga i pokazuje godzinę 12:00) jest ustawienie właściwego czasu.

  Ustawienia CZASU:
  - Na wyświetlaczu miga godzina 12:00.
  - Użyj przycisków — 1 + aby ustawić aktualną godzinę.
  - Potvrďte stiskem tlačítka **MENU** 14 nebo počkejte 5 s.
  - Czas przestanie migać i zegar zostanie ustawiony.

OSTRZEŻENIE: Piekarnik będzie działał tylko z ustawionym zegarem

Przyciski wpuszczane 15 16 *(tylko dla modelu ETA178690000)*

- Lekko naciśnij przełącznik, aż wyskoczy, a następnie możesz go obrócić i wcisnąć z powrotem w dowolnym momencie.

Opis programów

FUNKCJA	JAK AKTYWOWAĆ	JAK DEZAKTYWOWAĆ
9 MINUTNIK	• **1 raz** nacisnąć przycisk 14 **MENU** • Odpowiednia ikona zacznie migać • Naciśnij przycisk - a +, aby ustawić żądany czas. • Potwierdź, naciskając przycisk MENU 14 lub odczekaj 5 s.	Sygnał dźwiękowy końca czasu wyłączy się samoczynnie, ale można go natychmiast zatrzymać, naciskając dowolny przycisk. Aby anulować, ustaw czas na 00:00.
10 USTAWIENIA ZEGARA	Aktywuje się automatycznie po pierwszym włączeniu zasilania lub po przerwie w zasilaniu. Zegar miga na wyświetlaczu. Późniejsze resetowanie • **3 razy** nacisnąć przycisk 14 **MENU**. • Naciśnij przycisk -a+, aby ustawić aktualną godzinę • Potwierdź, naciskając przycisk **MENU** 14 lub odczekaj 5 s.	
11 CZAS PIECZENIA	• Za pomocą **przycisku funkcji** kuchenki 16 wybierz funkcję przygotowywania potraw, a za pomocą **przycisku temperatury** 15 ustaw temperaturę. • Naciśnij 2 razy przycisk 14 **MENU**. • Naciśnij przycisk - a +, aby ustawić czas wyłączenia kuchenki. • Potwierdzić, naciskając przycisk **MENU** 14 lub odczekać 5 s. • Aby sprawdzić ustawiony czas, naciśnij 2 razy przycisk 14 **MENU** • Aby zmienić ustawienie, naciśnij przycisk - lub +, gdy wyświetlany jest pozostały czas.	W wyznaczonym czasie pieczenie zostanie zakończone. Aby zatrzymać pieczenie ręcznie, obróć **przycisk funkcji** kuchenki 16 do pozycji 0 i ustaw czas pieczenia na 00:00.
12 BLOKADA DZIECIĘCA	Funkcja **blokady dziecięcej** jest aktywowana przez przytrzymanie przycisku + przez 5 sekund. Teraz wszystkie opcje są zablokowane.	Funkcję **blokady dziecięcej** można wyłączyć, przytrzymując przycisk + przez 5 sekund. Teraz wszystkie opcje są ponownie odblokowane.

DO CZEGO SŁUŻY	UWAGI
Po upływie ustawionego czasu rozlegnie się sygnał dźwiękowy. Nie ma to wpływu na działanie kuchenki. Podczas procesu na wyświetlaczu pokazywany **jest pozostały czas**. Po zakończeniu miga 00:00.	• Umożliwia używanie kuchenki jako budzika (może być aktywowany podczas pracy kuchenki lub oddzielnie) • Dopóki kontrolka obok odpowiedniej ikony miga, można zmienić godzinę. Jeśli wskaźnik świeci światłem ciągłym, godzina została potwierdzona.
Ustawianie właściwego aktualnego czasu.	**Nie można włączyć kuchenki bez ustawionego czasu.** Wentylator pracuje, ale kuchenka nie nagrzewa się.
Umożliwia ustawienie czasu pieczenia. Funkcja ta jest zwykle używana na przykład, gdy potrawa ma być pieczona przez 45 minut. Wybierz żądaną funkcję, ustaw **CZAS PIECZENIA** na 45 minut. Po upływie ustawionego czasu pieczenia kuchenka automatycznie zakończy pieczenie i włączy się sygnał dźwiękowy.	Czas pieczenia można ustawić w dowolnym momencie. Jeśli kuchenka jest nadal lub już wyłączona w momencie zakończenia, rozlegnie się tylko sygnał dźwiękowy. Jeśli kuchenka piecze, funkcja wyłączy się. Następnie należy całkowicie wyłączyć kuchenkę, przełączając elementy sterujące **15** i **16** w położenie **0**.
Służy do zapobiegania niezamierzonemu włączeniu. Od momentu zablokowania wszystkie opcje są zablokowane, wszystkie elementy grzejne są wyłączone, a na wyświetlaczu pojawiają się na przemian **STOP** i czas w odstępach 3-sekundowych.	Kuchenki mikrofalowej nie można zablokować za pomocą blokady, gdy jest w pełni uruchomiona.

Opis funkcji 16

Przełącz-nik funkcji	T °C wartość domyślna	T °C rozpiętość	**Funkcja** (w zależności od modelu piekarnika)
			ŚWIATŁO: Włącza światło w piekarniku.
			ODMRAŻANIE: Gdy pokrętło jest ustawione w tej pozycji, wentylator wydmuchuje powietrze o temperaturze pokojowej wokół zamrożonej żywności, rozmrażając ją w ciągu kilku minut bez zmiany zawartości białka w żywności w jakikolwiek sposób.
	180°	50° ÷ 240°	**PIECZENIE Z WENTYLATOREM**: Ta metoda jest zalecana w przypadku drobiu, makaronów, ryb i warzyw. Ciepło lepiej przenika do żywności i skraca czas gotowania i podgrzewania. Można piec różne potrawy w tym samym czasie na różnych wysokościach. Ta metoda pieczenia zapewnia równomierne rozprowadzanie ciepła i zapobiega mieszaniu się smaków. W przypadku pieczenia więcej niż jednej potrawy w tym samym czasie należy ustawić czas dłuższy o dziesięć minut.
*	190°	50° ÷ 240°	**ZDROWE PIECZENIE:** Ta funkcja pozwala na zdrowsze pieczenie poprzez zmniejszenie ilości potrzebnego tłuszczu lub oleju. Połączenie elementów grzejnych z pulsacyjnym obiegiem powietrza zapewnia doskonałe rezultaty pieczenia. Szczególnie nadaje się do pieczonych warzyw, omletów i pieczonych mięs.
	210°	50° ÷ 240°	**WENTYLATOR + GRZEJNIK DOLNY**: grzejnik dolny jest używany razem z wentylatorem do cyrkulacji powietrza wewnątrz piekarnika. Metoda ta jest idealna do pieczenia soczystych ciast owocowych, tart, quiche i pasztetów. Zapobiega wysychaniu potraw i wspomaga wyrastanie ciast, ciasta chlebowego i innych potraw pieczonych na dnie. Ustaw ruszt w pozycji dolnej.
*	220°	50° ÷ 240°	**KONWENCJONALNY**: Zarówno górny, jak i dolny element grzejny są używane jednocześnie. Rozgrzewaj piekarnik przez około dziesięć minut. Ta metoda jest idealna do każdego tradycyjnego pieczenia. Do przygotowywania czerwonego mięsa, pieczeni wołowej, udźca jagnięcego, dziczyzny, chleba, dań z folii (papilotek), ciasta francuskiego. Umieść naczynie i jego pojemnik w centralnej pozycji na ruszcie.
	200°	50° ÷ 240°	**GRIL:** korzystanie z grilla przy zamkniętych drzwiczkach. Górny element grzejny jest używany oddzielnie i można regulować temperaturę. Potrzeba pięciu minut podgrzewania, aby grill się zarumienił. Sukces jest gwarantowany w przypadku grillów, kebabów i potraw ze skórką. Białe mięsa umieszcza się dalej od grilla; czas gotowania jest dłuższy, ale mięso będzie smaczniejsze. Ciemne mięsa i filety rybne można umieścić na ruszcie nad tacką ociekową. Grill: 2400 W.
	220°	50° ÷ 240°	**PIZZA**: Dzięki cyrkulacji gorącego powietrza o temperaturze 220°C wewnątrz kuchenki, funkcja ta zapewnia doskonałe rezultaty pieczenia potraw takich jak pizza czy focaccia ccia.

* Testováno v souladu s normou CENELEC EN 60350-1, používanou k definování energ. třídy.

IV. CZYSZCZENIE I KONSERWACJA PIEKARNIKA

Regularne czyszczenie urządzenia może wydłużyć jego żywotność. Przed przystąpieniem do czyszczenia ręcznego należy odczekać, aż piekarnik ostygnie. Podczas czyszczenia nigdy nie używaj ściernych detergentów, drucianej szmatki ani ostrych przedmiotów. Zapobiegnie to nieodwracalnemu uszkodzeniu części emaliowanych. Używaj wyłącznie detergentów na bazie wody, mydła lub wybielacza (amoniaku).

CZĘŚCI SZKLANE

Zalecamy czyszczenie szklanych drzwiczek po każdym użyciu piekarnika za pomocą chłonnej ściereczki kuchennej. Aby usunąć bardziej uporczywe plamy, można użyć dobrze wyciśniętej gąbki nasączonej detergentem, a następnie wielokrotnie przecierać czystą wilgotną gąbką.

USZCZELKA DRZWI PIEKARNIKA

Jeśli uszczelka jest zabrudzona, można ją wyczyścić lekko zwilżoną gąbką.

AKCESORIA

Akcesoria należy czyścić mokrą gąbką z mydłem, spłukać i wysuszyć. Unikaj stosowania ściernych środków czyszczących.

TACKA OCIEKOWA

Po użyciu grilla należy wyjąć tacę ociekową z piekarnika. Spuść gorący tłuszcz z tacki do odpowiedniego pojemnika (oddaj go w punkcie zbiórki) i umyj ją w gorącej wodzie przy użyciu gąbki i płynu do mycia naczyń.
Jeśli tłuste plamy nadal do niej przylegają, zanurz tacę w ciepłej wodzie z detergentem. Alternatywnie, możesz umyć blachę w zmywarce lub użyć komercyjnego detergentu do piekarników. Nigdy nie wkładaj brudnej blachy do pieczenia z powrotem do piekarnika.

FUNKCJA ACTIVAPOR

ACTIVAPOR wytwarza parę, która ułatwia usuwanie tłuszczu i resztek jedzenia z piekarnika.

1. Wlać **300 ml wody** do zimnej tacy ACTIVAPOR na dnie piekarnika.
2. Ustaw funkcję piekarnika na **konwencjonalny** ogrzewanie.
3. Ustaw temperaturę na ikonę **ACTIVAPOR**
4. Pozostawić program na około **30 minut**.
5. Po 30 minutach wyłącz program i pozwól piekarnikowi **ostygnąć**.
6. Po ostygnięciu urządzenia **wyczyść** wnętrze piekarnika szmatką.

UWAGA: Przed przystąpieniem do obsługi urządzenia należy upewnić się, że ostygło. Należy zwrócić większą uwagę na wszystkie gorące powierzchnie, ponieważ istnieje ryzyko poparzenia. Używaj wody destylowanej lub pitnej.

OSTRZEŻENIE: Przed czyszczeniem odłącz urządzenie od prądu. Dzieciom nie wolno czyścić sprzętu ani przeprowadzać konserwacji bez odpowiedniego nadzoru.

UTRZYMANIE

Zdejmowanie drzwiczek piekarnika

1. Otworzyć drzwiczki ①.
2. Otwórz osłony zawiasów po prawej i lewej stronie drzwiczek, popychając je do siebie i w dół do oporu ②, aby zapobiec zamknięciu zawiasów.
3. Zdjąć drzwiczki z zawiasów.
4. Ponownie zamontować drzwi, wykonując poprzednią procedurę w odwrotnej kolejności..

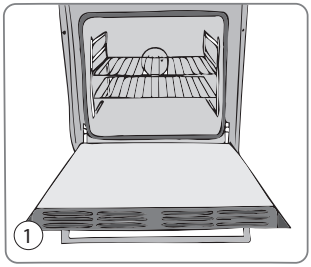

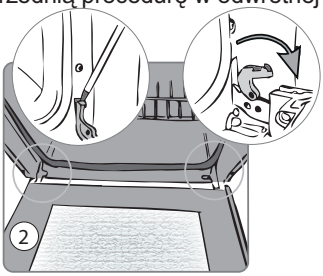

Demontaż i czyszczenie szyby w drzwiach

1. Otworzyć drzwiczki piekarnika ①.
2. Odkręć śruby z boku drzwi ③ i zdejmij metalową osłonę, pociągając ją do siebie ④.
3. Ostrożnie wyjmij szybę z drzwiczek piekarnika ⑤.
4. Ponownie zamontować drzwi, wykonując poprzednią procedurę w odwrotnej kolejności..

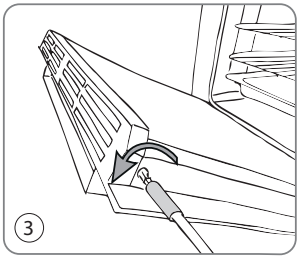

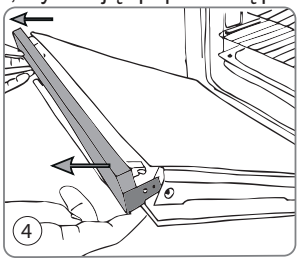

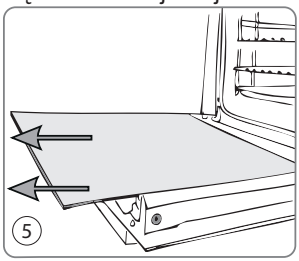

Demontaż i czyszczenie prowadnic

1. Zdemontować prowadnice drutu, ciągnąc je w kierunku wskazanym strzałkami (patrz rysunek poniżej). **Ostrzeżenie:** Lewa i prawa kratka mają odwróconą procedurę demontażu.
2. W przypadku lewej kratki należy wyciągnąć przednią część do połowy, a następnie całkowicie wyciągnąć tylną część. W przypadku prawej kratki należy najpierw wyciągnąć tylną część.

3. Aby wyczyścić prowadnice drutu, włóż je do zmywarki lub użyj wilgotnej gąbki, aby je wysuszyć.
4. Po zakończeniu procesu czyszczenia zamontuj prowadnicę drutu, wykonując procedurę w odwrotnej kolejności.

OSTRZEŻENIE:
jeśli prowadnice są wyposażone w przedłużenia teleskopowe, należy je usunąć przed umieszczeniem ich w zmywarce. **Przedłużenia teleskopowe nie nadają się do zmywarki**.

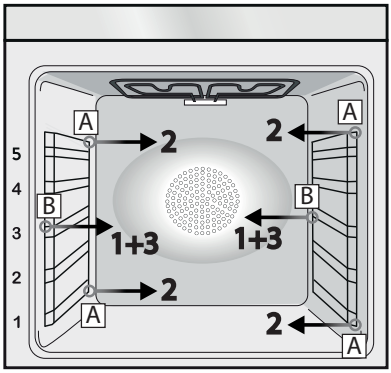

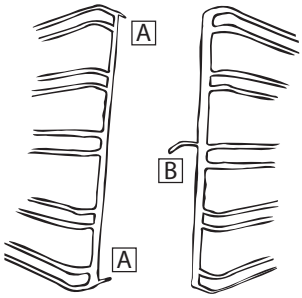

Wymiana żarówki

Ten produkt zawiera źródło światła o klasie efektywności energetycznej G.

1. Odłącz piekarnik od zasilania.
2. Odkręcić szklaną osłonę, wyciągnąć żarówkę i wymienić ją na nową tego samego typu.
   UWAGA: Nie dotykaj żarówki gołymi rękami, lecz chwyć ją np. serwetką.
3. Po wymianie uszkodzonej żarówki załóż ponownie szklaną osłonę.

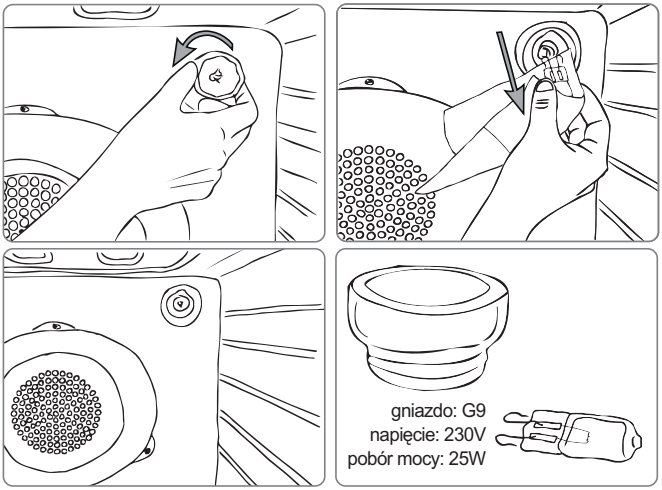

V. ROZWIĄZYWANIE PROBLEMÓW

PROBLEM	MOŻLIWA PRZYCZYNA	ROZWIĄZANIE
Kuchenka nie nagrzewa się	Zegar nie został ustawiony	Ustawianie zegara
Kuchenka nie nagrzewa się	Nie ustawiono funkcji nebyly nastaveny	Upewnij się, że potrzebne ustawienia są poprawne
Brak reakcji dotykowego panelu sterowania	Para lub kondensacja na panelu sterowania.	Wyczyść panel sterowania ściereczką z mikrofibry i usuń kondensację

VI. INSTALACE

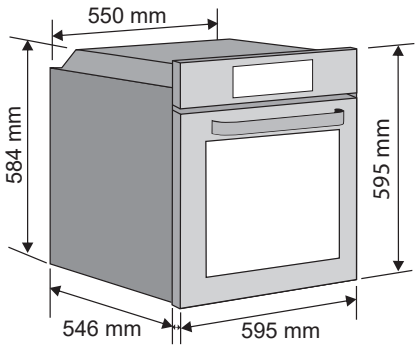

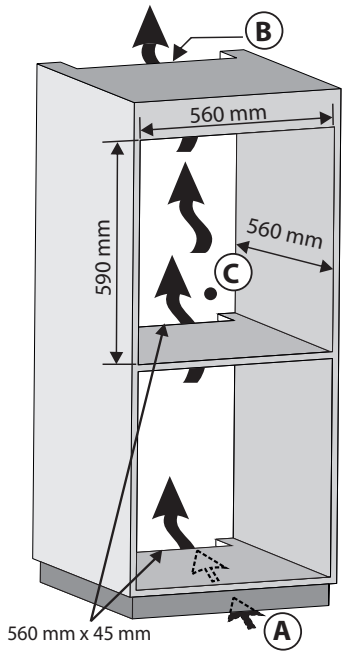

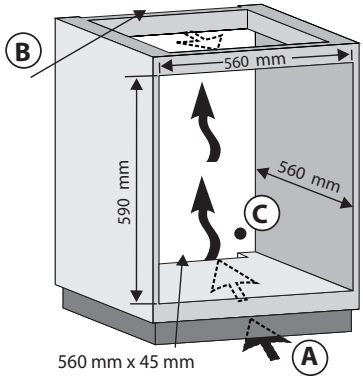

(A) Jeśli konstrukcja podstawy nie pozwala na wlot powietrza, do prawidłowego i bezpiecznego działania piekarnika wymagany jest otwór 500x10 mm lub inny o powierzchni **5 000 mm²**

(B) Utwórz otwór o wymiarach co najmniej **460 mm x 15 mm**

(C) Jeśli meble są zakryte z tyłu, należy wyciąć w pokrywie otwór na wtyczkę elektryczną.

(D) Podłącz urządzenie do oddzielnego uziemionego gniazda zabezpieczonego wyłącznikiem **13 A** i przewodem **3x2,5mm²**

(E) Po podłączeniu i włożeniu piekarnik należy zamocować za pomocą dwóch dostarczonych śrub w otworach [8].

VII. DANE TECHNICZNE

- Informacje techniczne znajdują się na Tabliczce fabrycznej wewnątrz urządzenia (ewentualnie na jego tylnej stronie) i na etykiecie energetycznej.
- „Kartę informacyjną“ i „Instrukcję użytkowania“ można znaleźć do pobrania na stronie: **www.eta-polska.pl.**
- Kod QR na etykiecie energetycznej dostarczonej z urządzeniem jest zamieszczony na stronie internetowej
- Informacje dotyczące specyfikacji tego urządzenia w bazie danych UE EPREL.
- Należy zachować etykietę energetyczną wraz z instrukcją użytkowania i wszystkimi pozostałymi dokumentami dostarczonymi z tym urządzeniem.
- Te same informacje w bazie danych EPREL można też znaleźć z pomocą linku: **https://eprel.ec.europa.eu**
- Nazwa modelu (numer produktu) jest podana na tabliczce fabrycznej urządzenia oraz na etykiecie energetycznej, dostarczonej z urządzeniem.
- Producent zastrzega sobie możliwość dokonania zmian w specyfikacjach, bez wcześniejszego uprzedzenia.

VIII. OPIEKA NAD KLIENTEM I SERWIS

- Zawsze należy używać tylko oryginalnych części zamiennych.
- Kontaktują się z naszym autoryzowanym serwisem lub infolinią należy mieć do dyspozycji następujące dane: Nazwa modelu (numer produktu) i numer seryjny (SN).
- Te informacje można znaleźć na tabliczce fabrycznej (ewentualnie na samodzielnej etykiecie w jej pobliżu).
- Producent zastrzega sobie prawo do zmian bez uprzedzenia.
- Oryginalne części zamienne dla wybranych konkretnych części wyrobu są do dyspozycji minimalnie 7 lub 10 lat (w zależności od typu części), od wprowadzenia na rynek ostatniej sztuki urządzenia.

Wymiana elementów, które wymagają ingerencji do części elektrycznej urządzenia może wykonać wyłącznie specjalistyczny serwis! Nie przestrzeganie wskazówek producenta powoduje utratę prawa do napraw!

Informacje dotyczące reklamacji i napraw produktów można znaleźć na stronie www.eta.cz/servis-eu.

© DATA 07/06/2024
e.č. MDAETA021.3/2022

22
PAP